Шпилька

Часто для крепления одной детали к другой применяются шпильки.
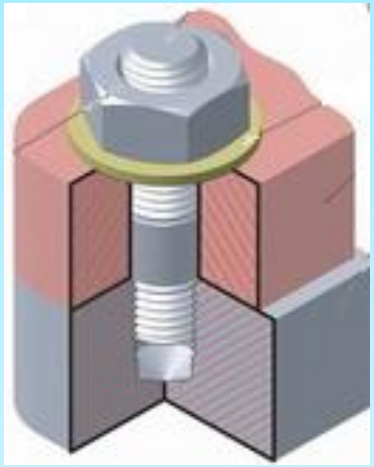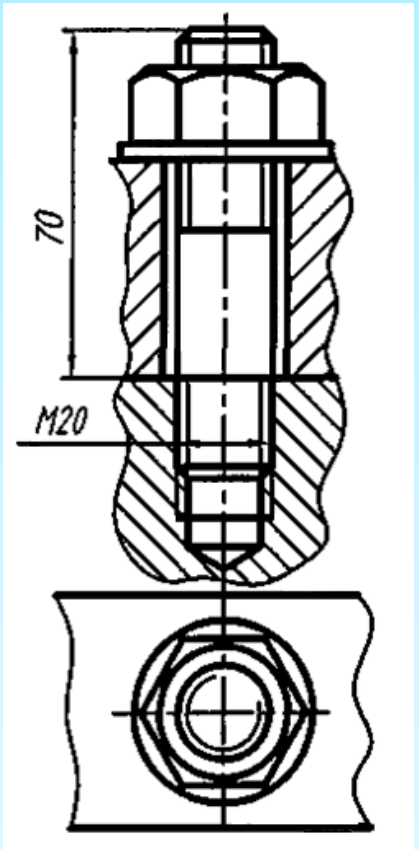
Одинаковое ли направление имеет резьба на ***концах шпильки****?*