Тонкие стенки в разрезе

Черчение для учащихся 9 класса
по учебнику «Черчение»
Авторы:
А. Д. Ботвинников, В. Н. Виноградов,
И. С. Вышнепольский,
МОСКВА «Просвещение», 2013

Тонкие стенки и спицы на разрезе

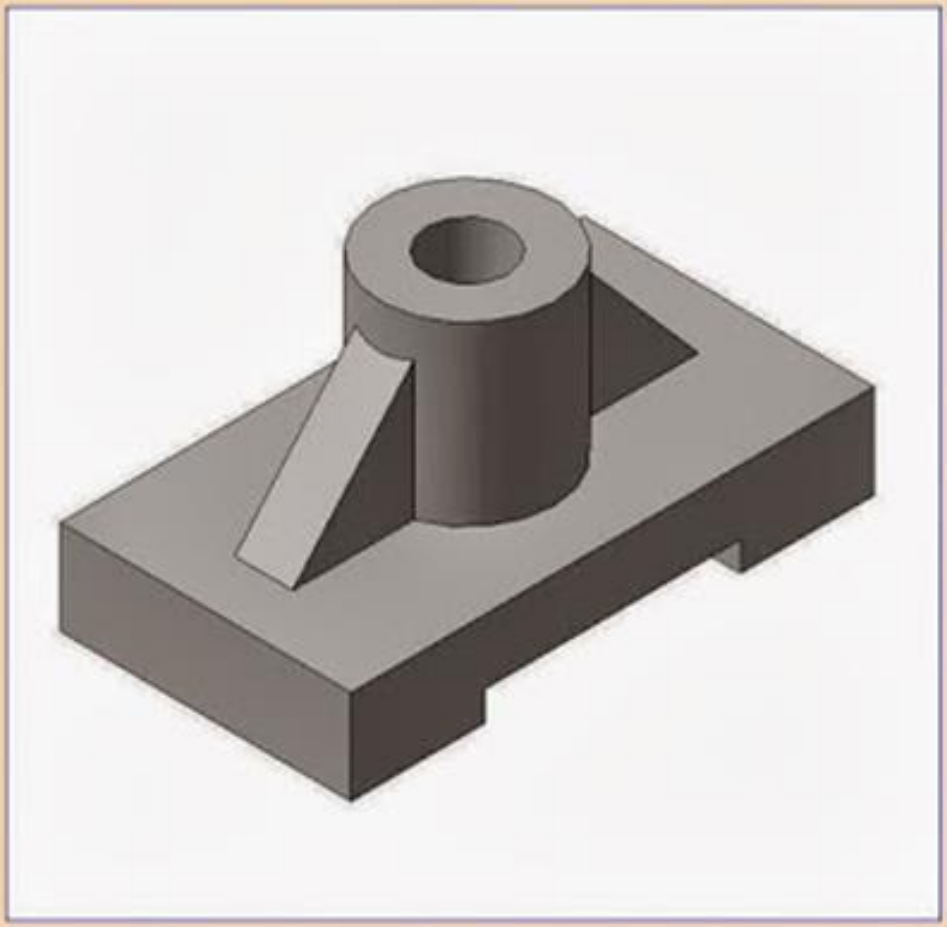

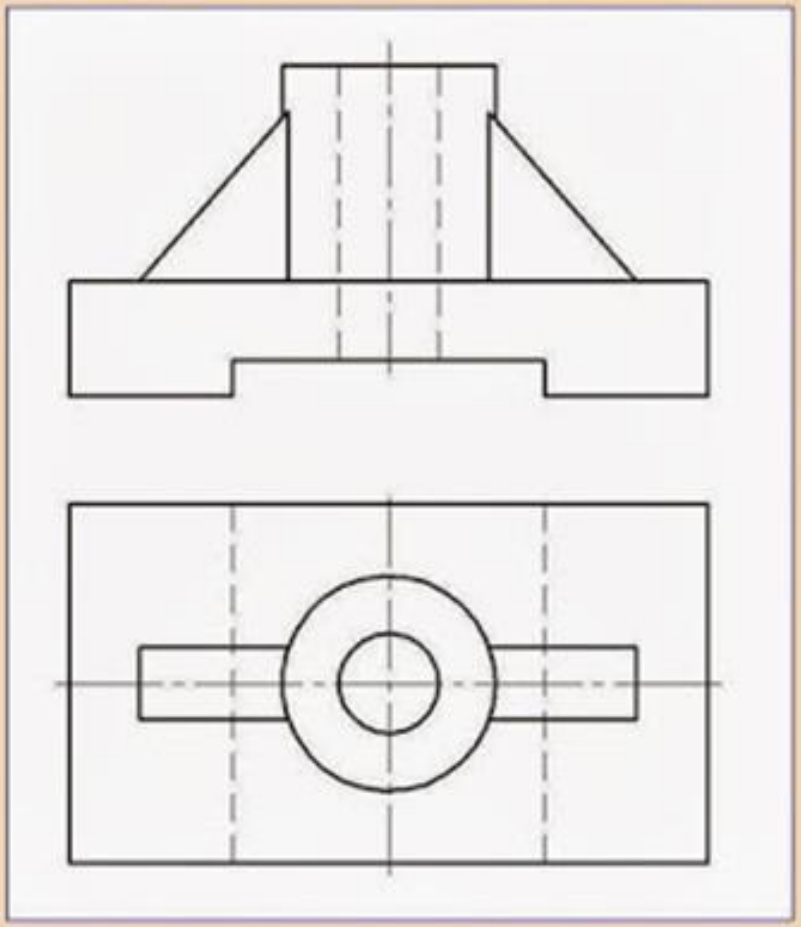

Наглядное изображение и два вида детали Основание

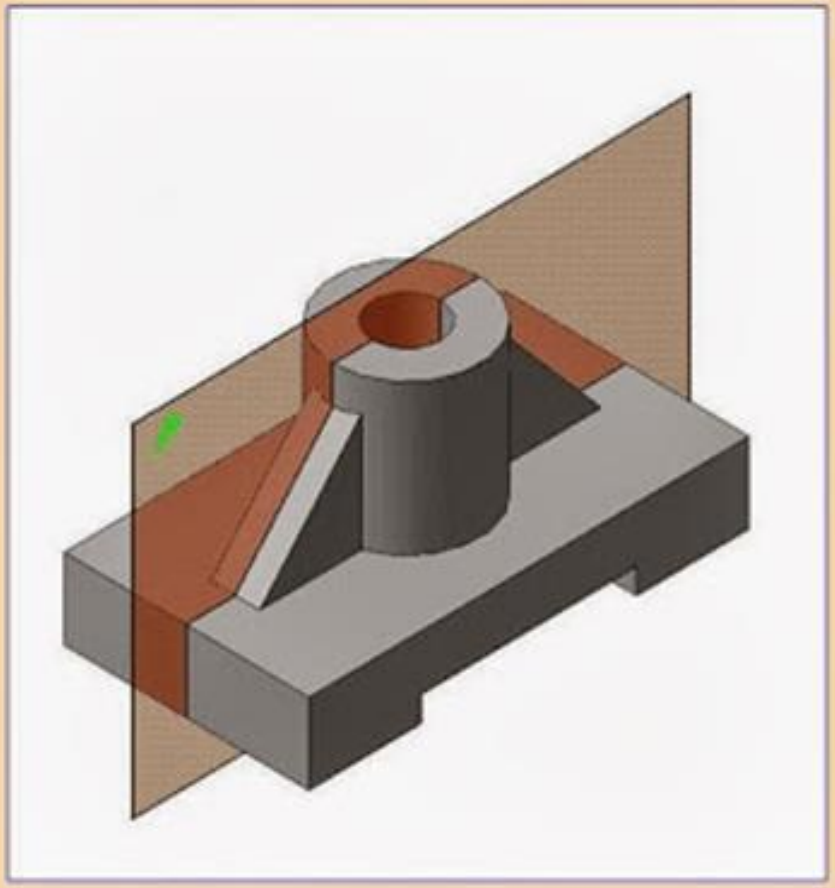

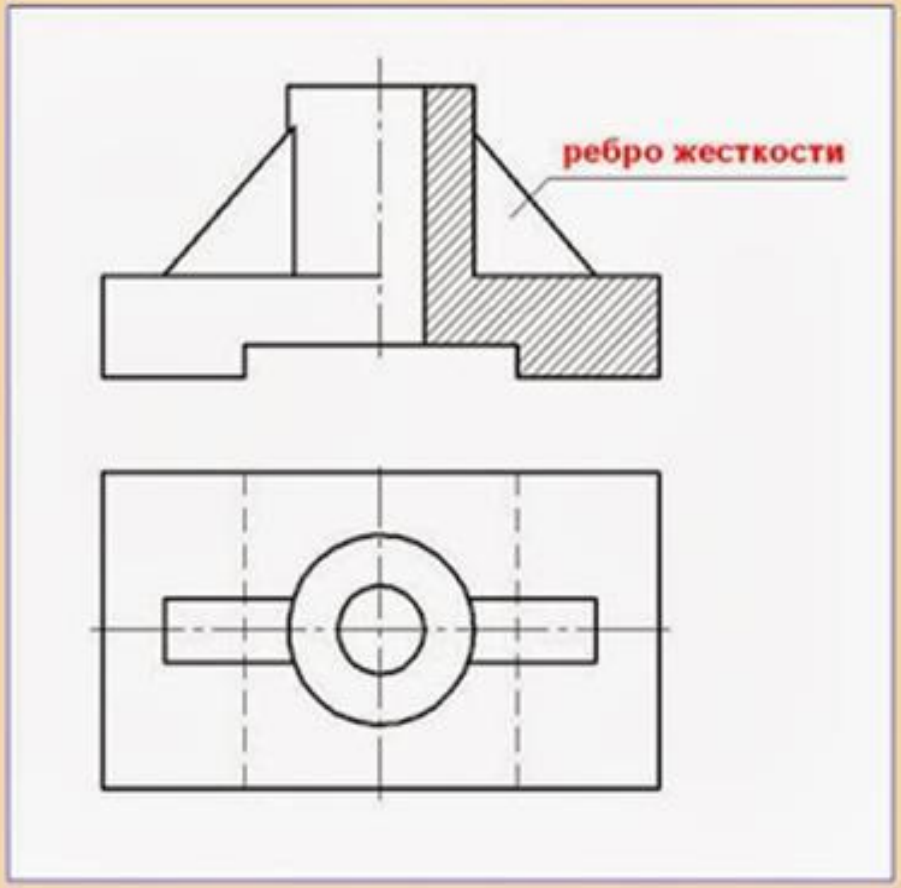

а)

Если секущая плоскость проходит вдоль **тонкой стенки** (**ребра жесткости**), то на чертеже ее показывают рассеченной, но незаштрихованной (рис. *а*).

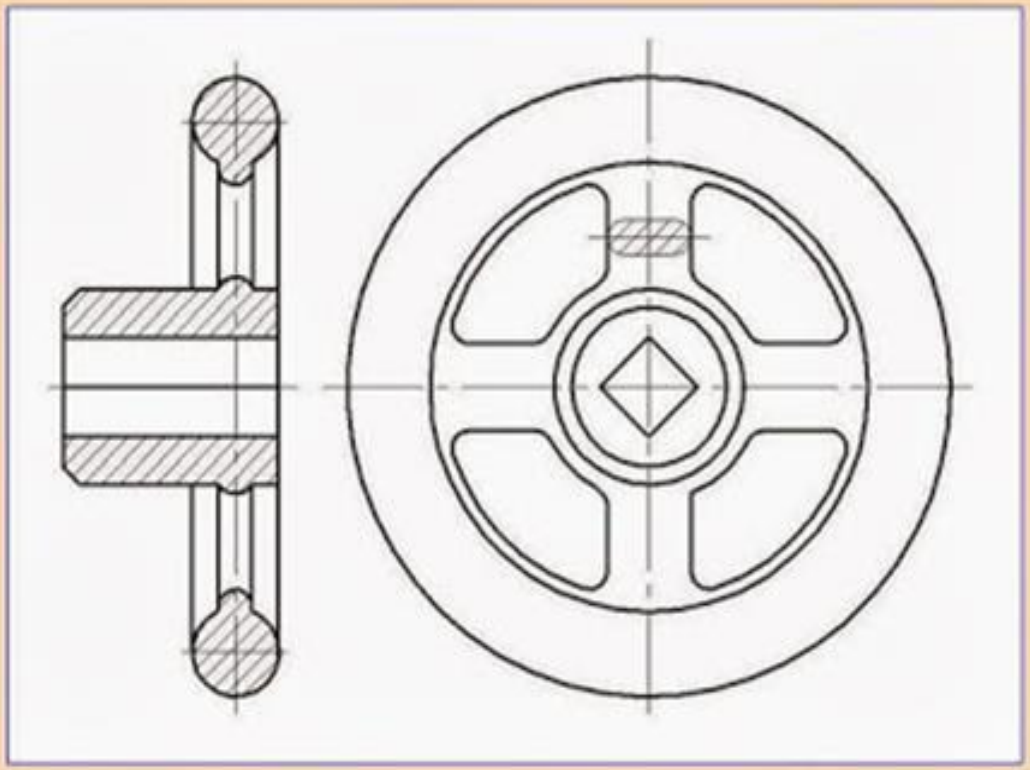

а)

Не заштриховывают также спицы колес, если секущая плоскость проходит не поперек, а вдоль них. На рисунке *а*, приведен чертеж маховичка. Обратите внимание, что заштрихованными на разрезе показаны только обод и центральная часть маховичка, называемая ступицей. При продольном расположении в секущей плоскости спицы остались незаштрихованными.

При поперечном сечении выполнено наложенное сечение и нанесена штриховка

Графические обозначения материалов в сечениях

Металлы и твердые сплавы

Неметаллические материалы

Дерево

Вам известно, что фигуру сечения на чертеже выделяют штриховкой. Это - общее графическое обозначение материалов в сечениях независимо от их вида. Если на сечении хотят показать, из какого материала деталь изготовлена, то пользуются их графическими обозначениями. Некоторые из них показаны на рисунке.

Для металлов штриховку наносят тонкими линиями под углом 45° (на расстоянии 2...3 мм для школьных чертежей).

Автор: Захаров Валерий Яковлевич –
учитель черчения

Город: **Новочебоксарск**

Эл. источник:
http://zaharovvj.blogspot.ru/2013_10_01_archive.html