Штриховка в сечении и разрезе

Наклонные параллельные линии штриховки должны проводиться под углом **45°** к линиям контура изображения, или к его оси, или к линиям рамки чертежа.

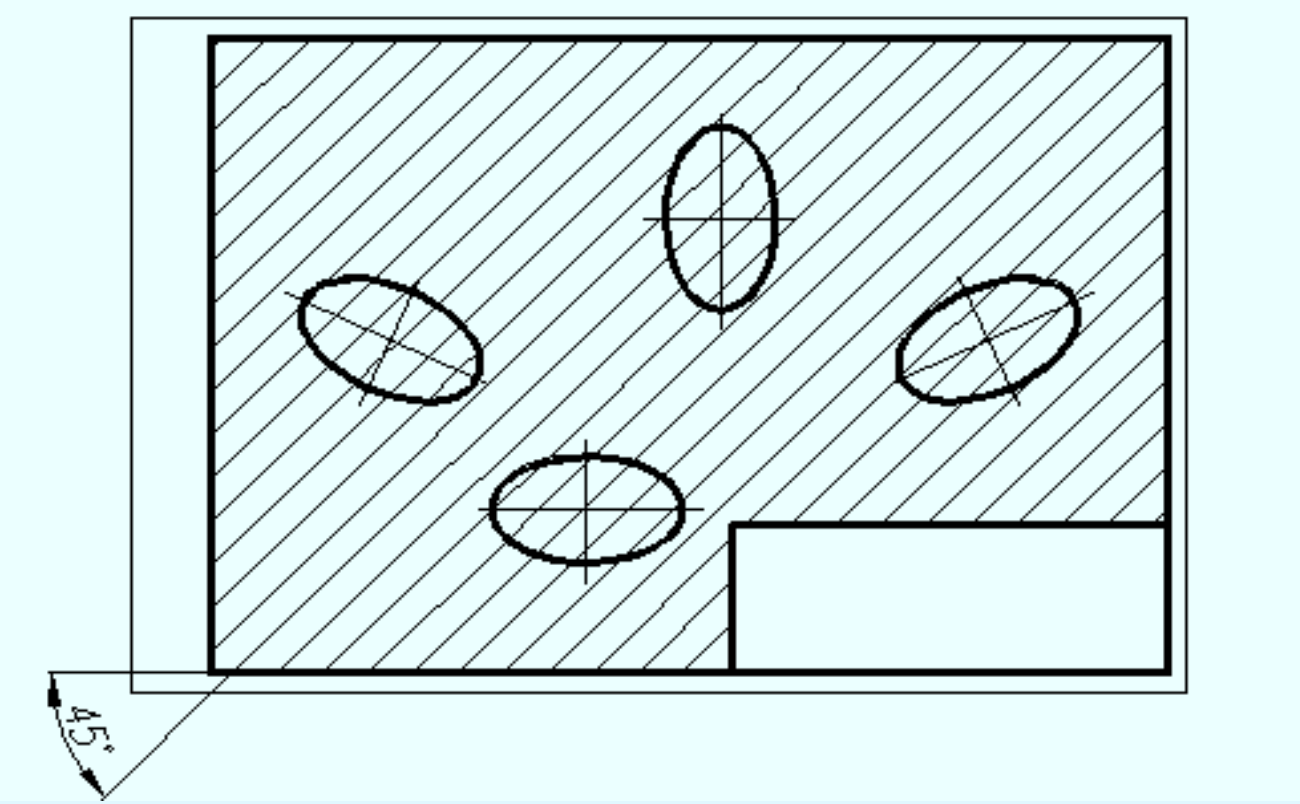

Линии штриховки можно наносить с углом наклона влево или вправо, но в одну и ту же сторону на всех сечениях одной и той же детали. Расстояние между параллельными линиями штриховки должно быть **одинаковым** для всех сечений данной детали, выполненных в одном масштабе, и берётся от 1 до 10 мм в зависимости от площади сечения.

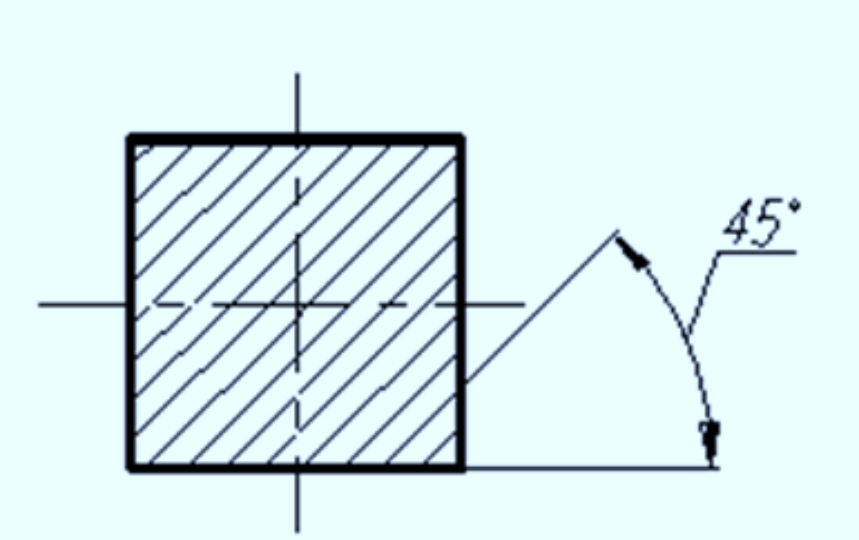

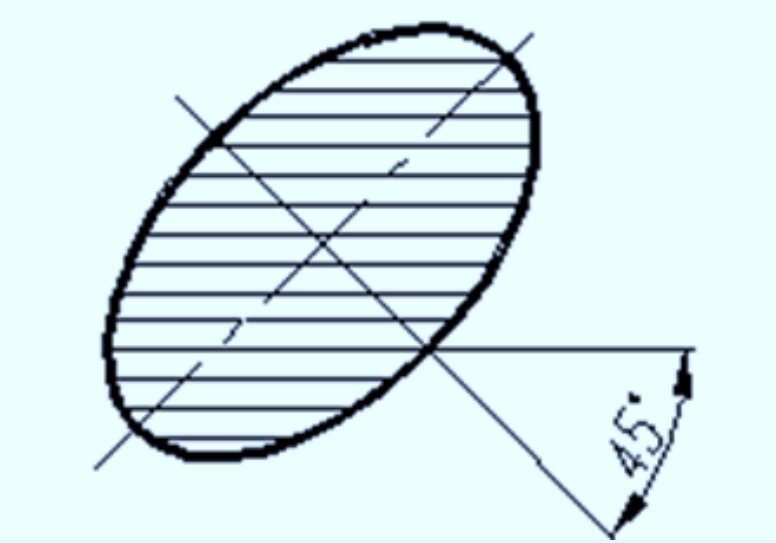
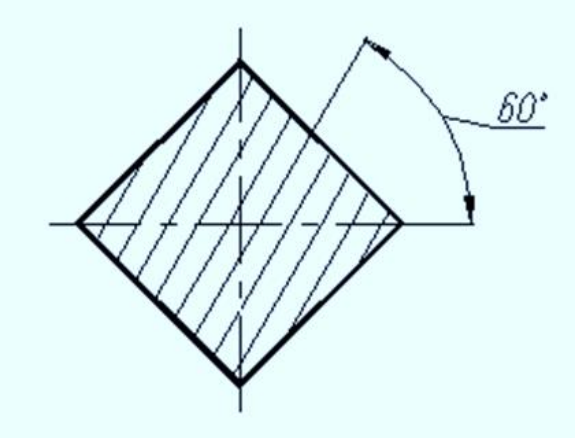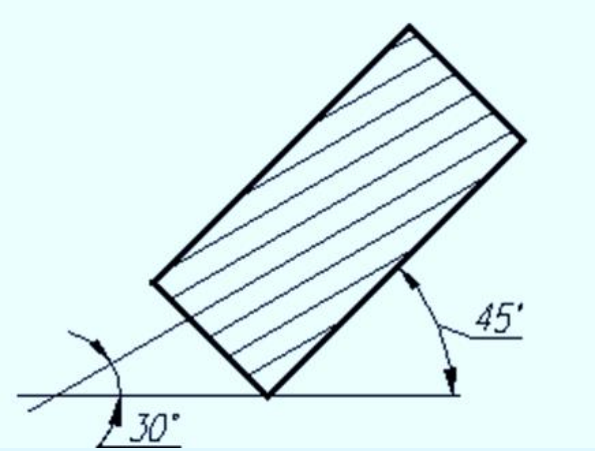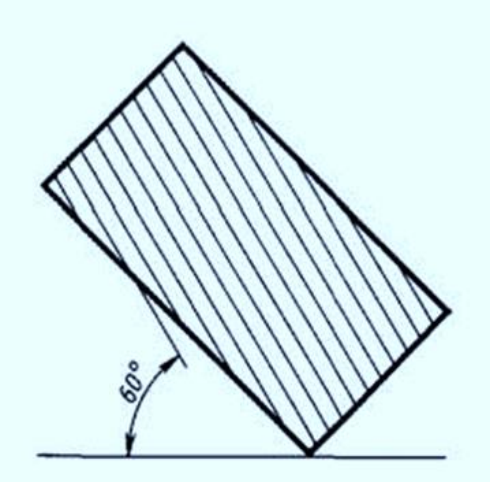
Если линии штриховки, проведенные под углом 45° к линиям рамки чертежа, оказываются параллельными линиям контура детали или основным линиям, то угол **45°** следует заменить углом **30°** или **60°**.