«Кубики»

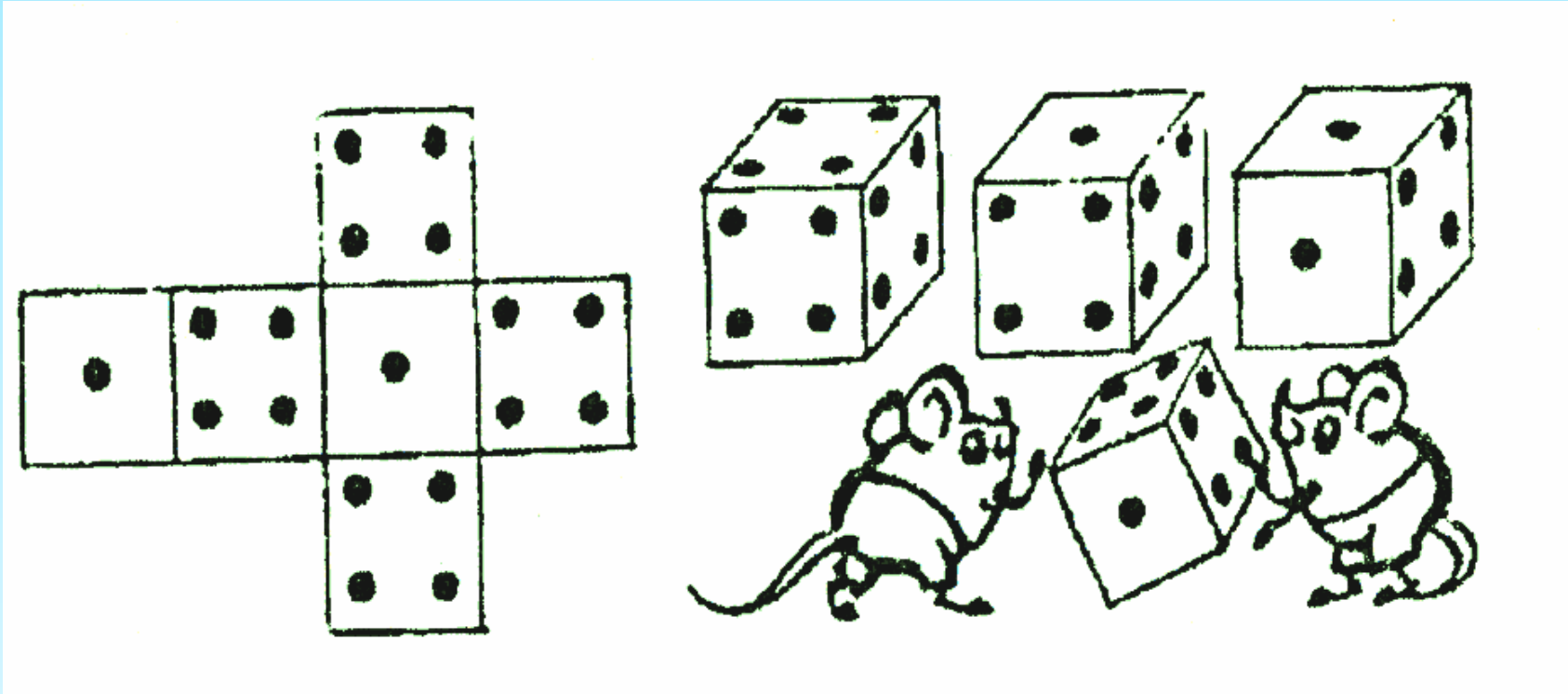

Два мышонка, сидя в норке,
Клеят кубик из развертки.
(Три готовых вижу я).

Не похож ли будет новый
На какой-нибудь готовый?
Присмотритесь-ка, друзья!

«Развертка ждет!»

Здесь нужен глаз на
редкость зоркий!
Задача очень непроста:
Четыре цифры на развертке
Поставь на верные места!
На все решенье – пять
минут,
Подсказки кубики дают!

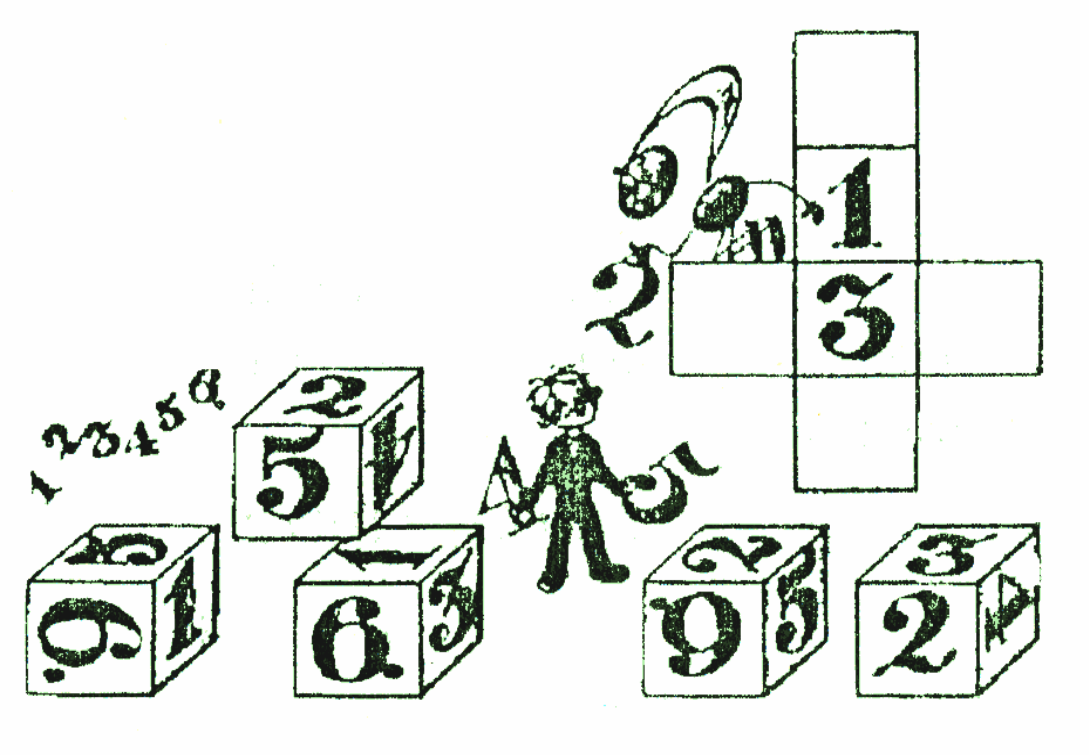

«Какая развертка?»

Установите, какая из разверток соответствует тому или иному кубику.

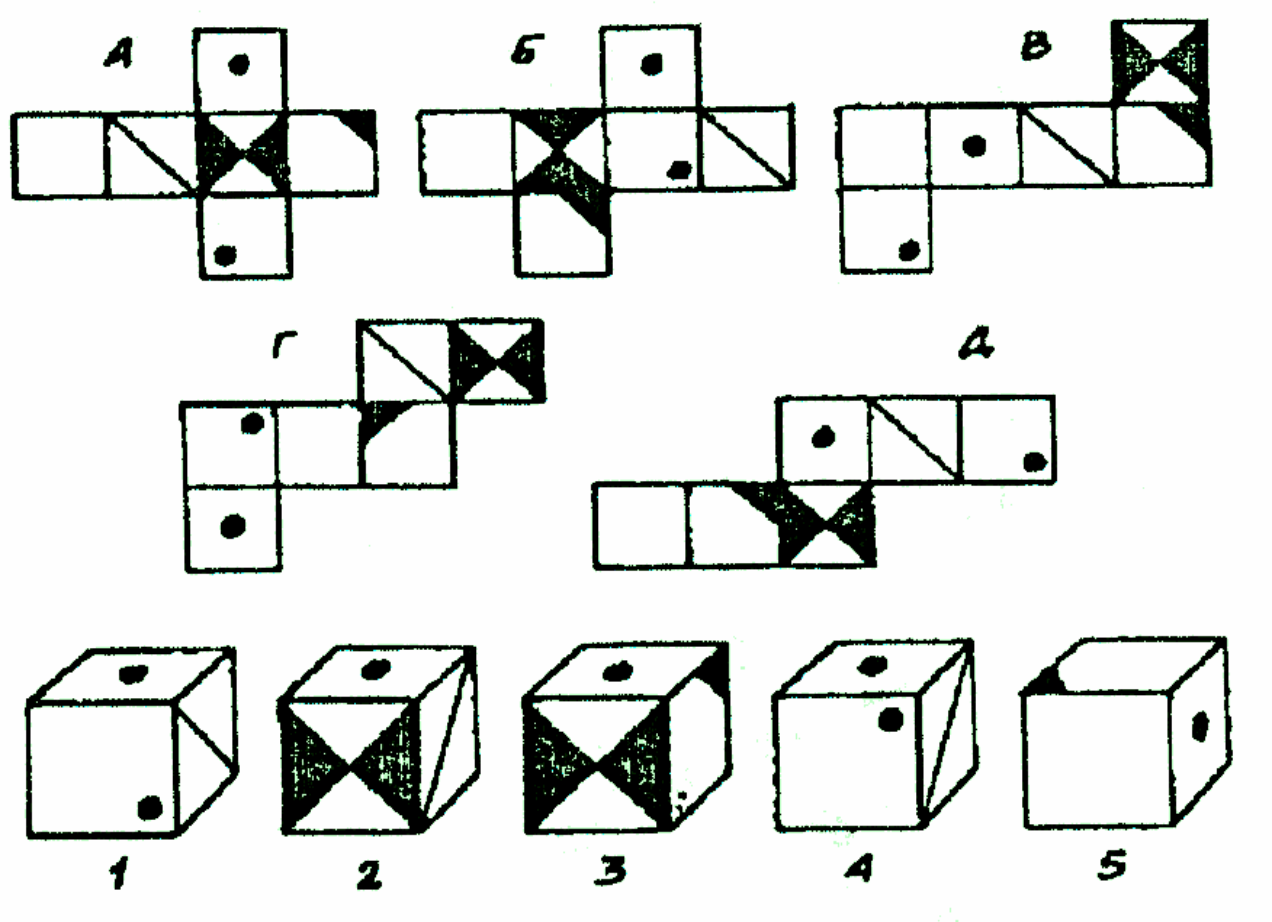

«Найди модель по развертке»
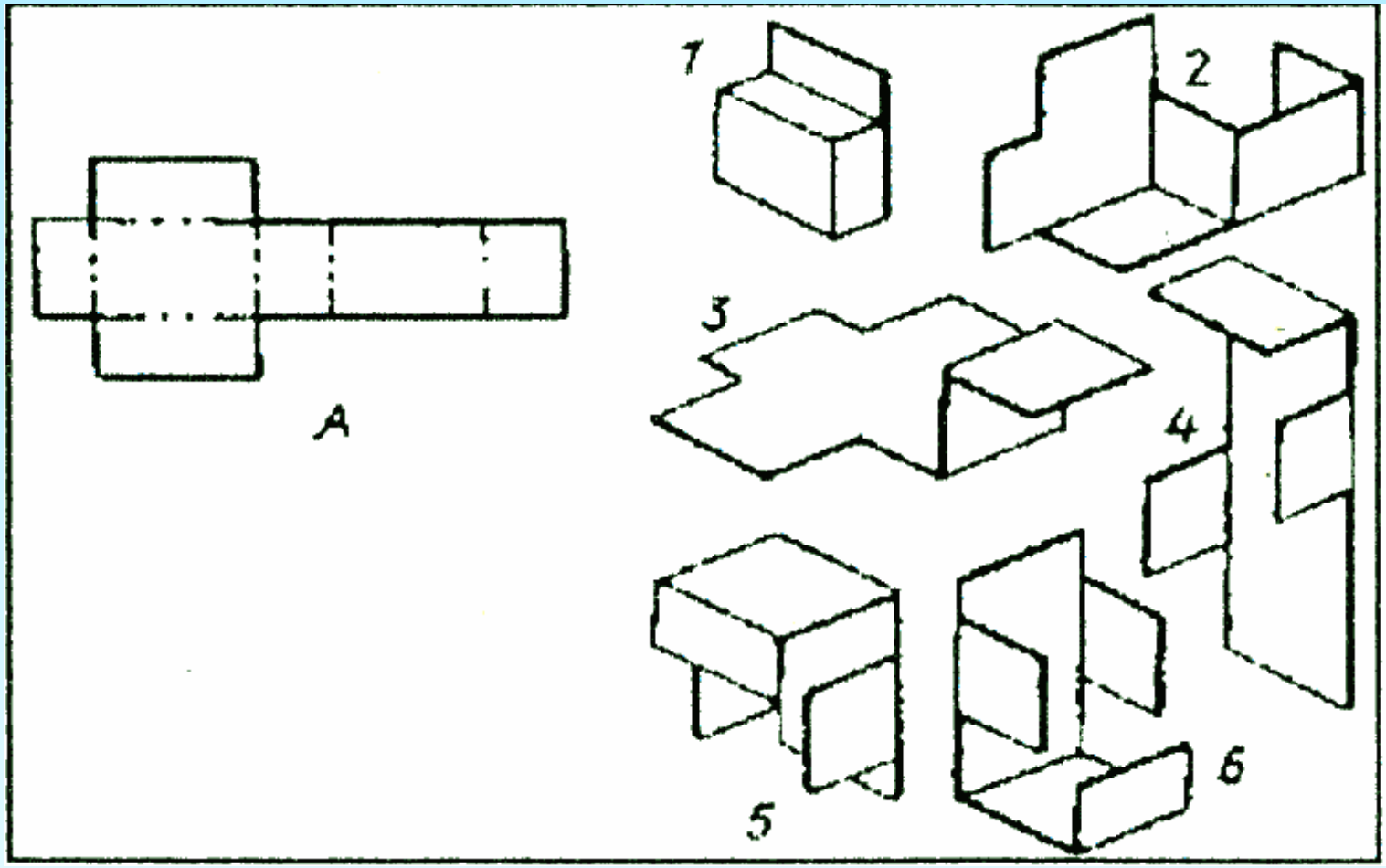
Определите, какая модель может быть выполнена по чертежу развертки?