Книги
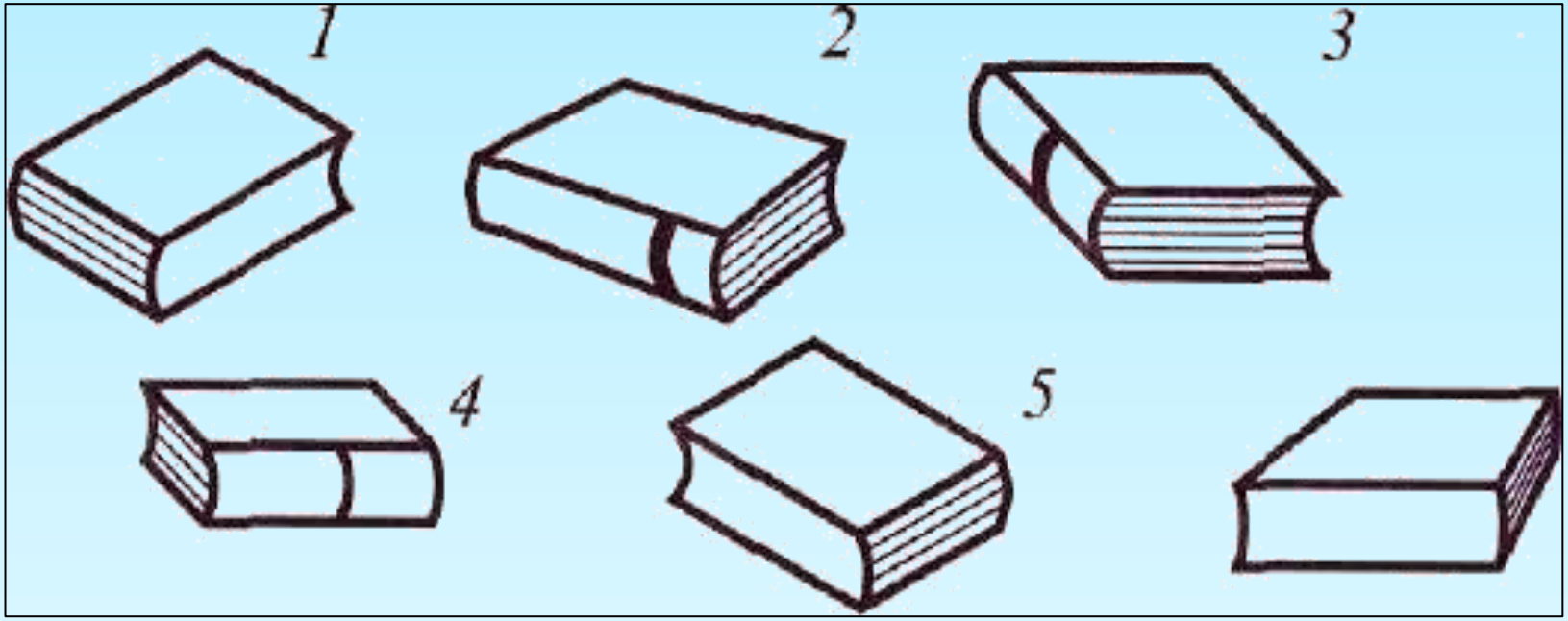
Определите какие книги изображены в перспективе, какие в диметрии и какие в изометрии.