Как измерить?

Как измерить **расстояние** между центрами окружностей на рисунке (а)

и **диаметр** центровой окружности на рисунке (б)

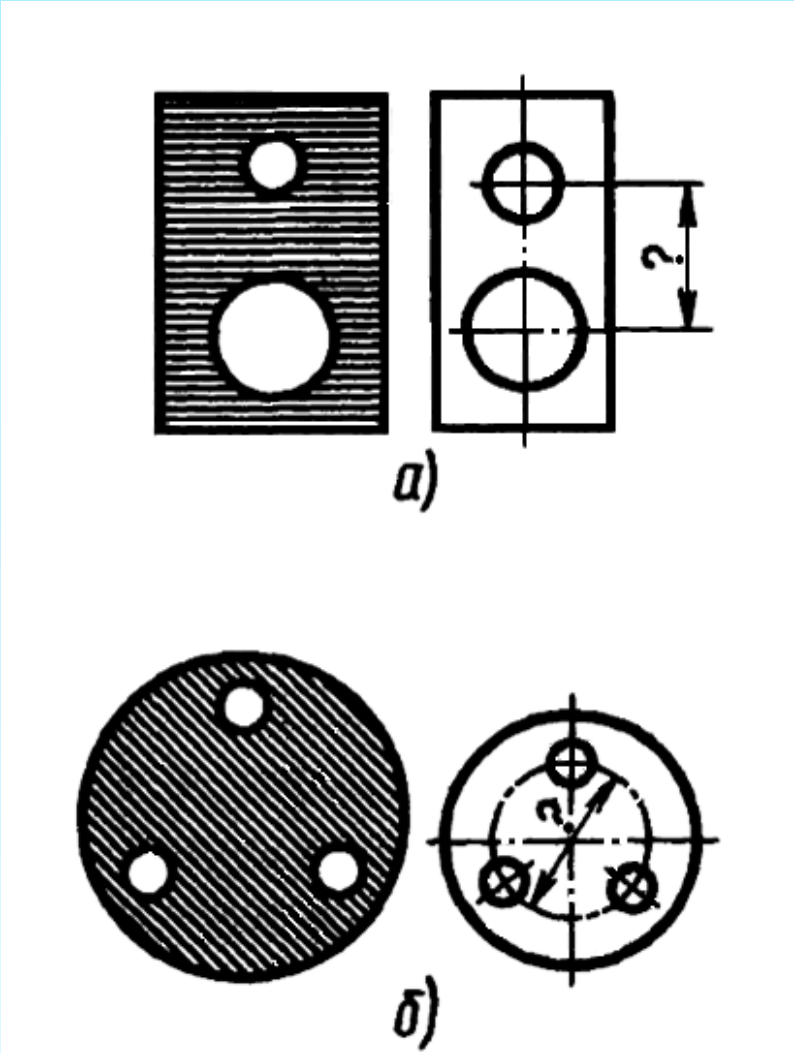

Ответ внизу

Подумай ещё…

Ответ

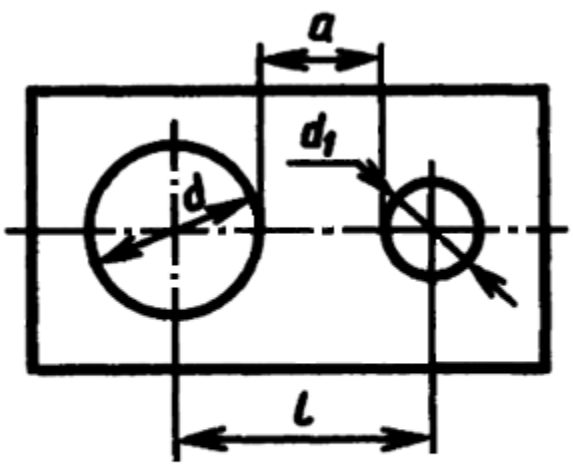

$$l = a + \left(\frac{d + d_1}{2}\right)$$

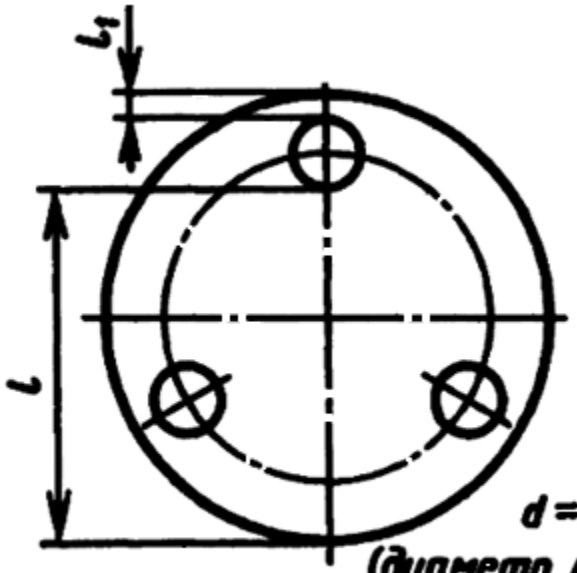

$d = l - l_1$

(диаметр центровой окружности)